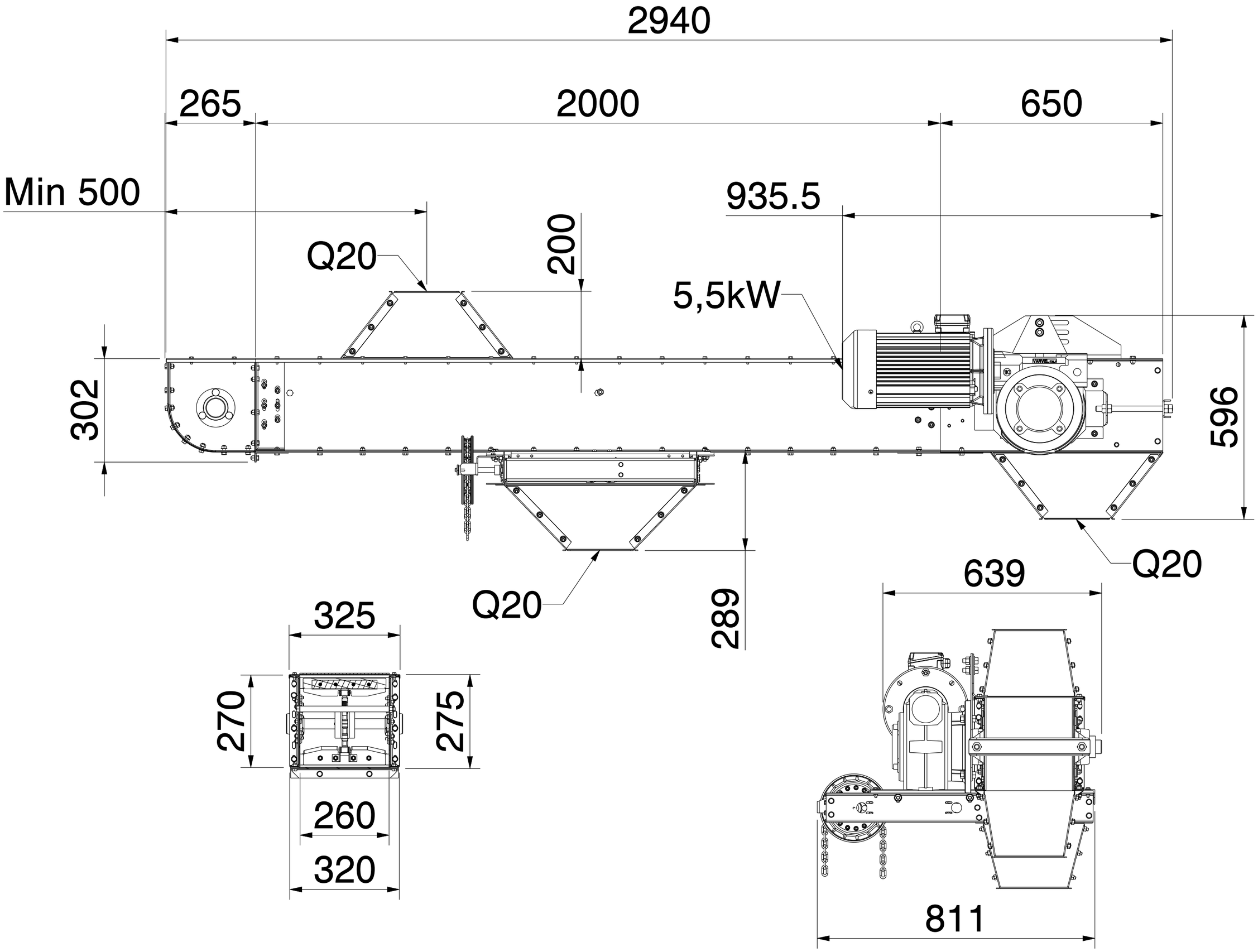
2940
265
2000
650
Min 500
935.5
Q20
200
5,5kW
302
596
Q20
Q20
289
325
270
275
260
320
639
811

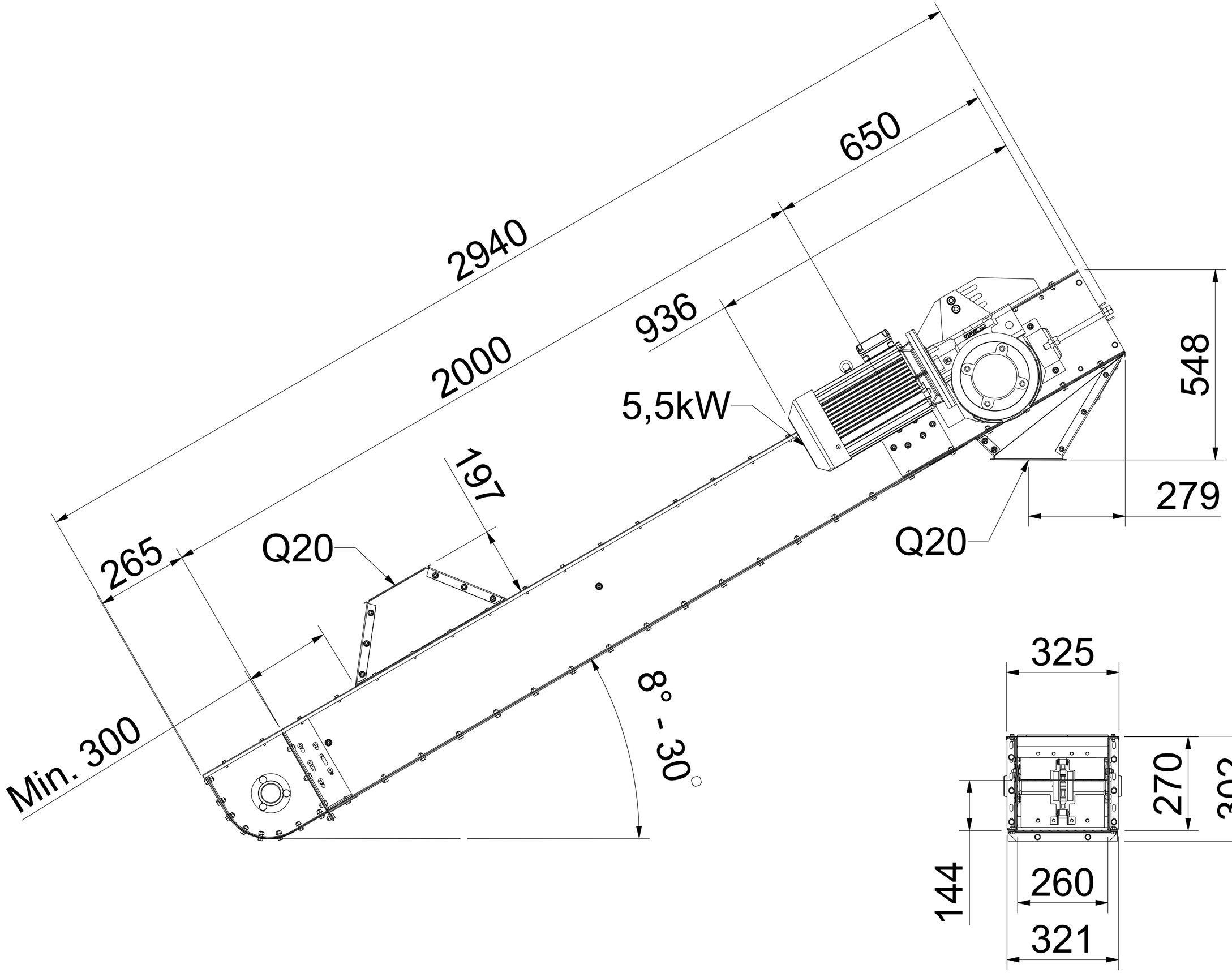
2940
650
2000
936
5,5kW
548
279
Q20
197
265
Q20
Min. 300
8° - 30°
325
270
302
144
260
321

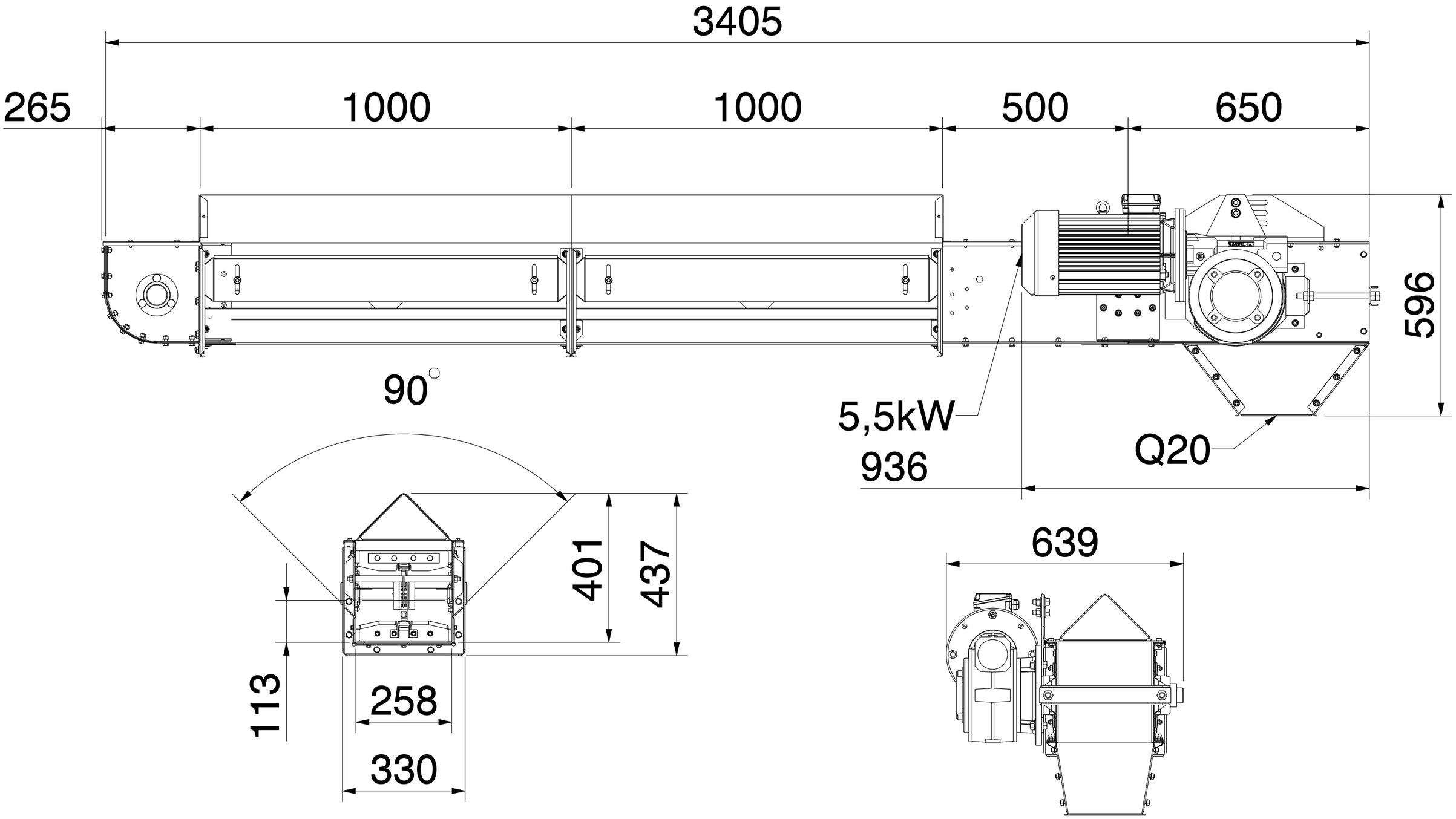
3405
265
1000
1000
500
650
596
90°
5,5kW
936
Q20
401
437
113
258
330
639

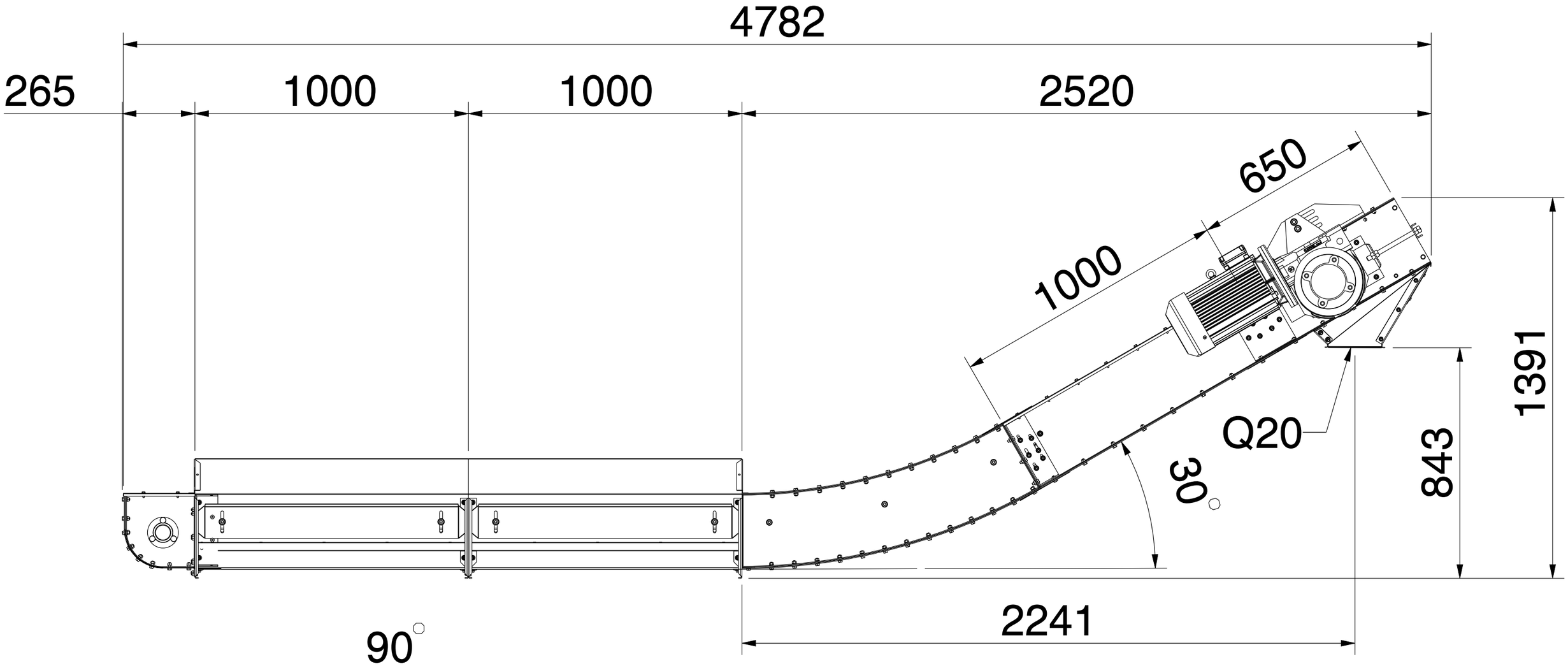
4782
265
1000
1000
2520
650
1000
Q20
30°
843
1391
2241

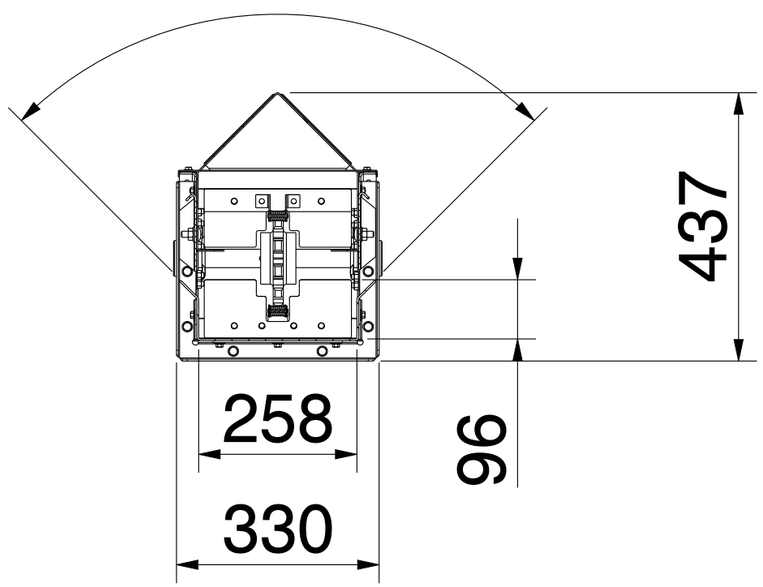
90°
437
258
96
330

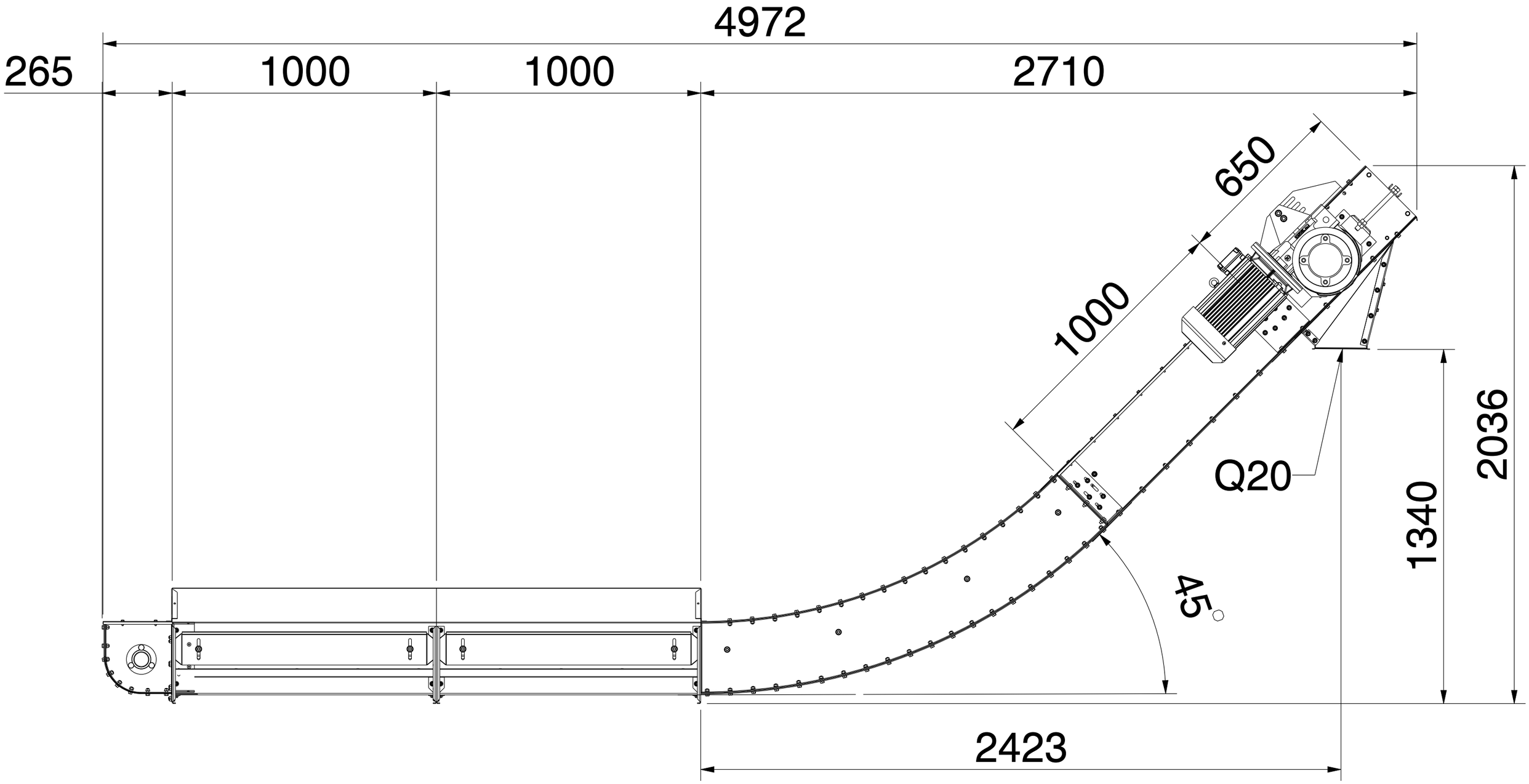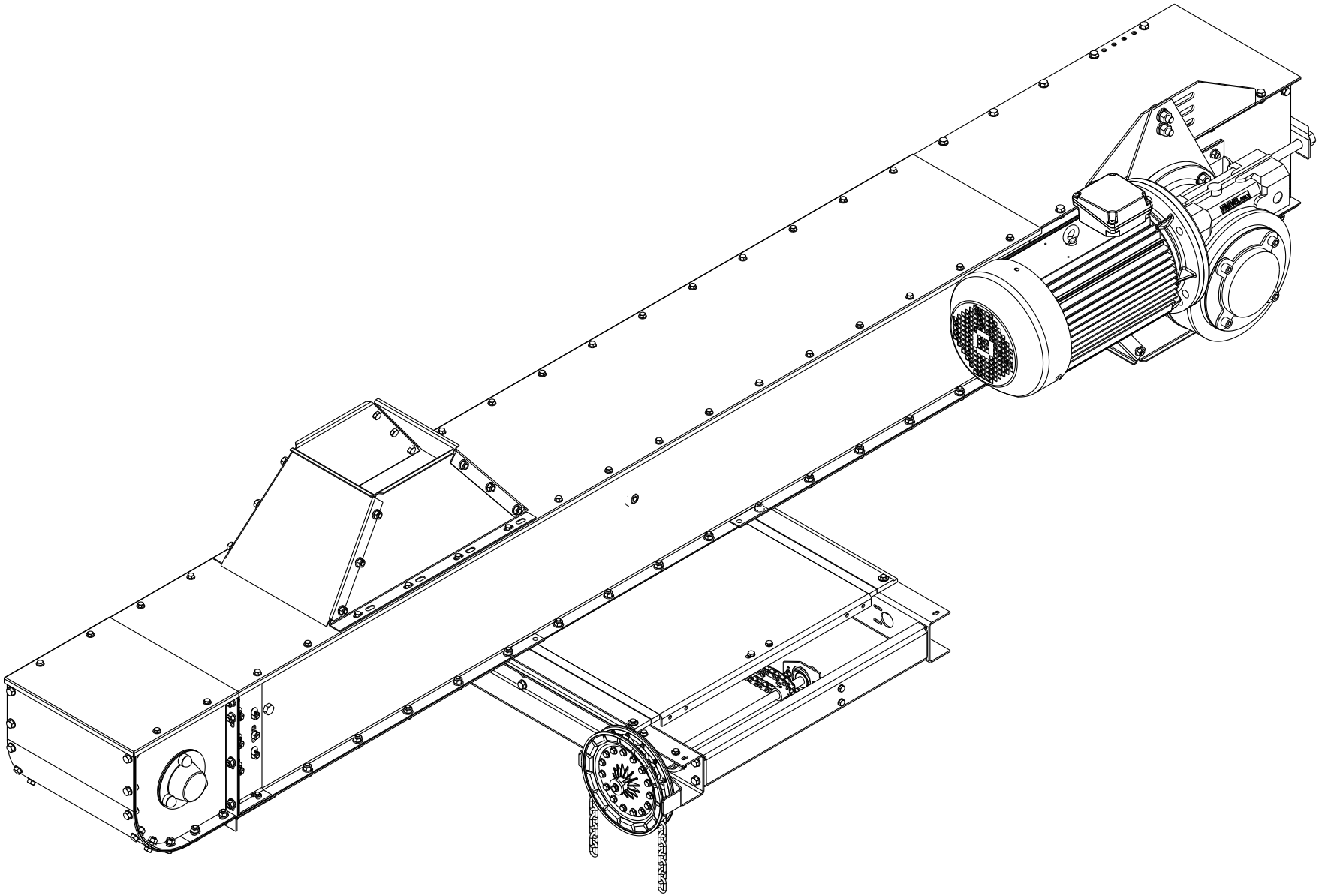
4972
265
1000
1000
2710
650
1000
Q20
45°
2036
1340
2423