Anleitung

Gießkästen

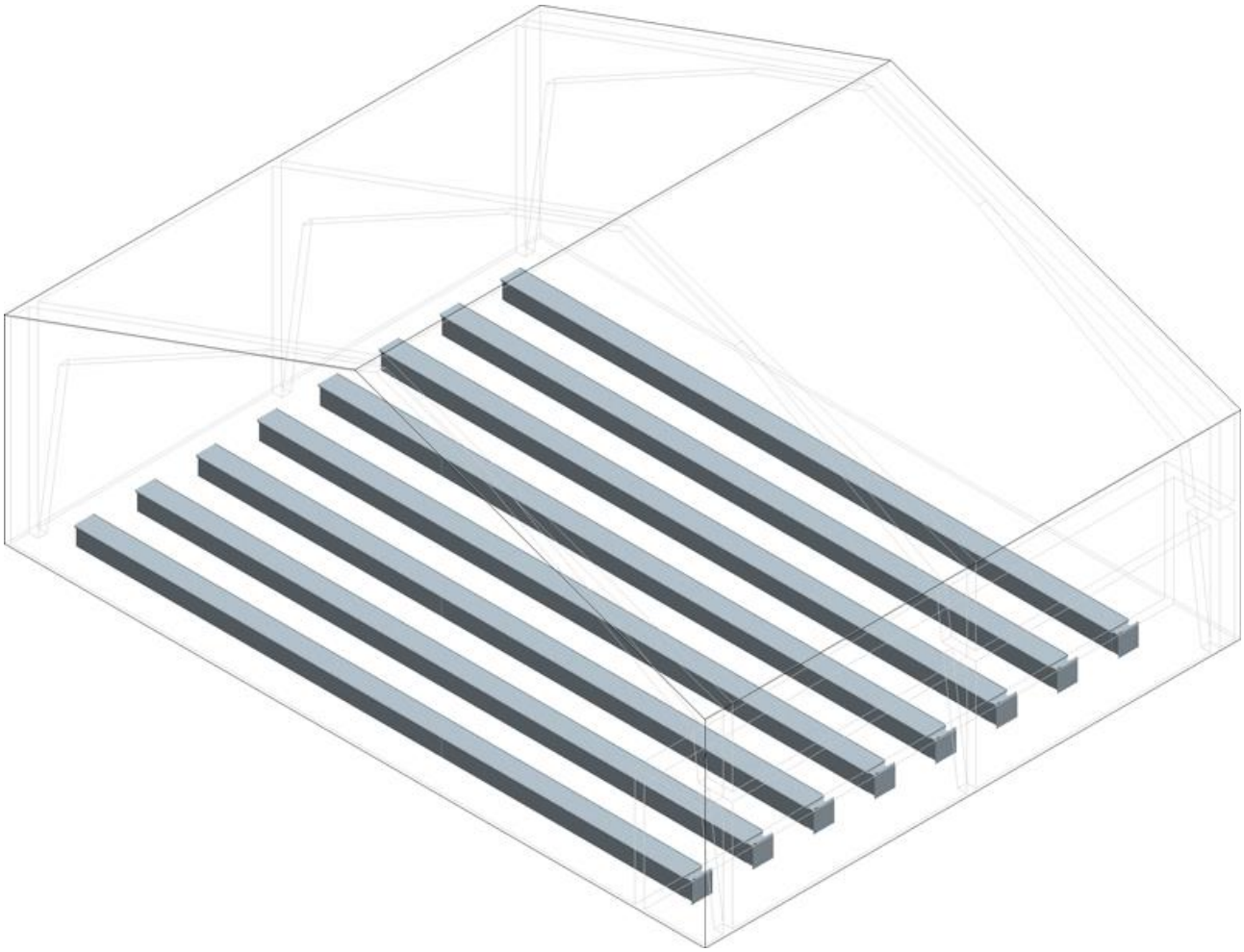

Vers 002 Feb 2016

Verfahren zum Gießen

Die Gießkästen sind auf eine feste Unterlage mit einem Mittenabstand zwischen den Gießkästen (siehe Tabelle) zu platzieren. Der Hauptkanal kann beispielsweise aus Funda-Blöcken konstruiert werden, und in welchen man eine Reihe von Einmauerstutzen platzieren kann, die in den Gießkästen hineinpassen. De Gießkästen sind auf den vorhandenen Boden zu platzieren und sind fest mit dem Boden verschraubt zu werden; oder sie müssen in mindestens 10 cm Sockel Beton gesetzt werden, Qualität 15 MN/m^2. (Siehe Skizze 1, Seite 3)

	Mittenabstand zwischen Gießkästen Abbildung 1 Position A	Art des Rostes
Samentrocknung	Etwa 60 – 65 cm	300x1000 Ø1,5mm Perforation
Getreidetrocknung	Etwa 70 – 100 cm	300x1000 Ø2mm Perforation
Belüftung	Etwa 150-300 cm	300x1000 Schlitz, glatte Oberfläche oder Ø1,5-Ø2- Perforation

Nachfolgend wird Sockel Beton, Qualität 15 MN/m^2 zwischen den Kästen bis zu 8 cm unter der obersten Spitzenebene des Kastens ausgelegt.

Wenn der Sockel Beton in 24 Stunden ausgehärtet ist, werden Verschleißschicht, passiven Beton, Qualität 25 MN/m^2 für die letzten 8 cm und bis zur obersten Spitzenebene des Kastens, ausgelegt.

Um ein starker Beton zu sichern, und darum, Lufttaschen zu entfernen, muss man die Verschleißschicht sorgfältig vibrieren lassen (Flummen lassen).

Um die Auslegung der Verschleißschicht im Besonderen, zu erleichtern, wäre es von Vorteil sein, dass man z.B. eine Holzplatte , die 1 mm breiter als die Breite des Rostes, misst, niederliegt. Somit verringert sich die Gefahr von Betonresten in den Gießkästen. Die Platte ist nach vorne gebracht zu werden während die Verschleißschicht gegossen wird.

Skizze 1

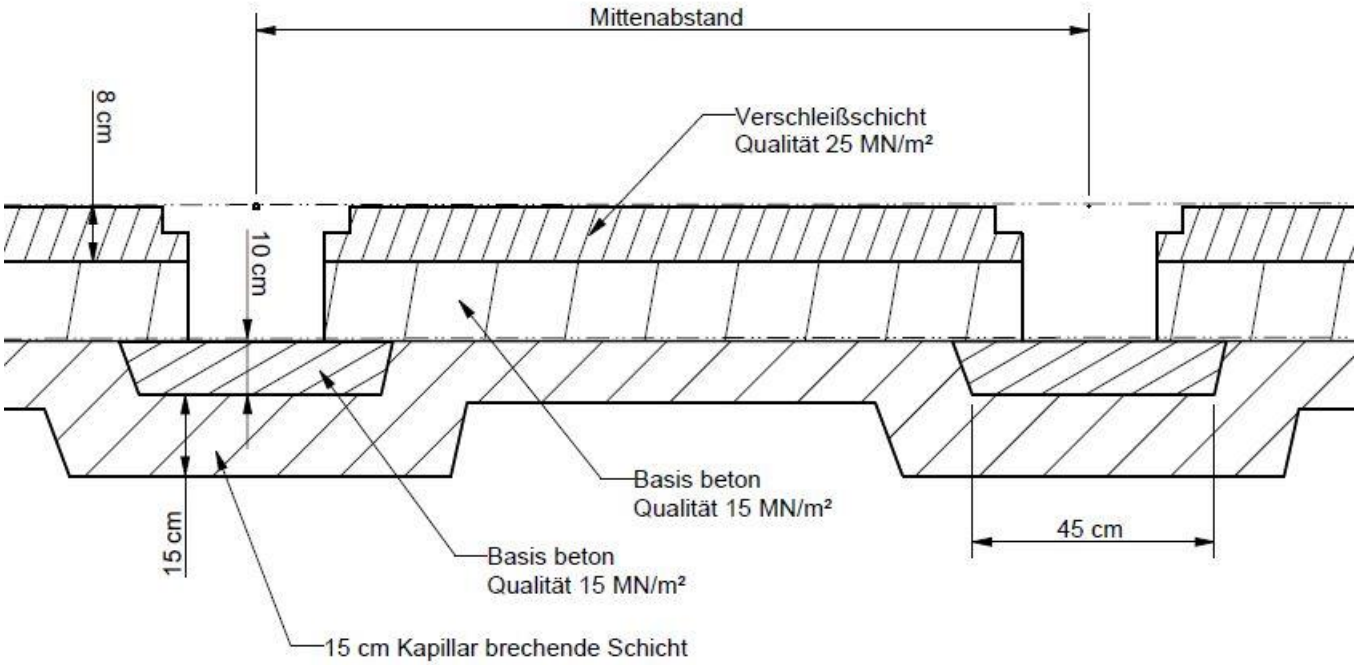
Mittenabstand
8 cm
Verschleißschicht
Qualität 25 MN/m²
10 cm
Basis beton
Qualität 15 MN/m²
45 cm
15 cm
Basis beton
Qualität 15 MN/m²
15 cm Kapillar brechende Schicht

Abb. 1

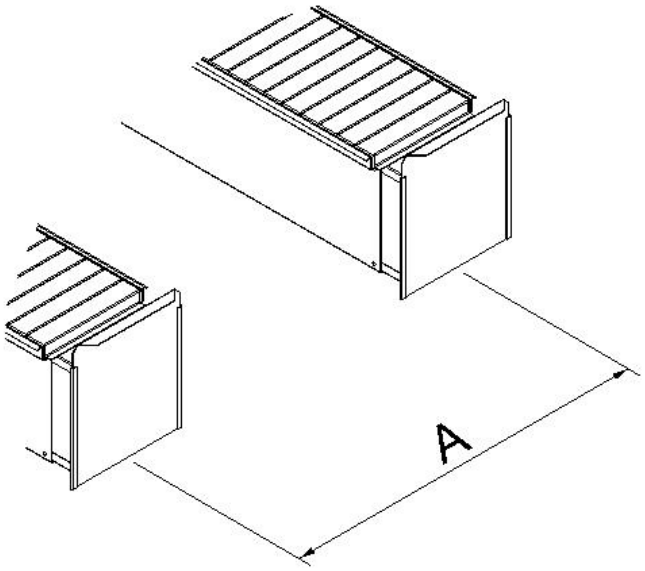

Abb. 2

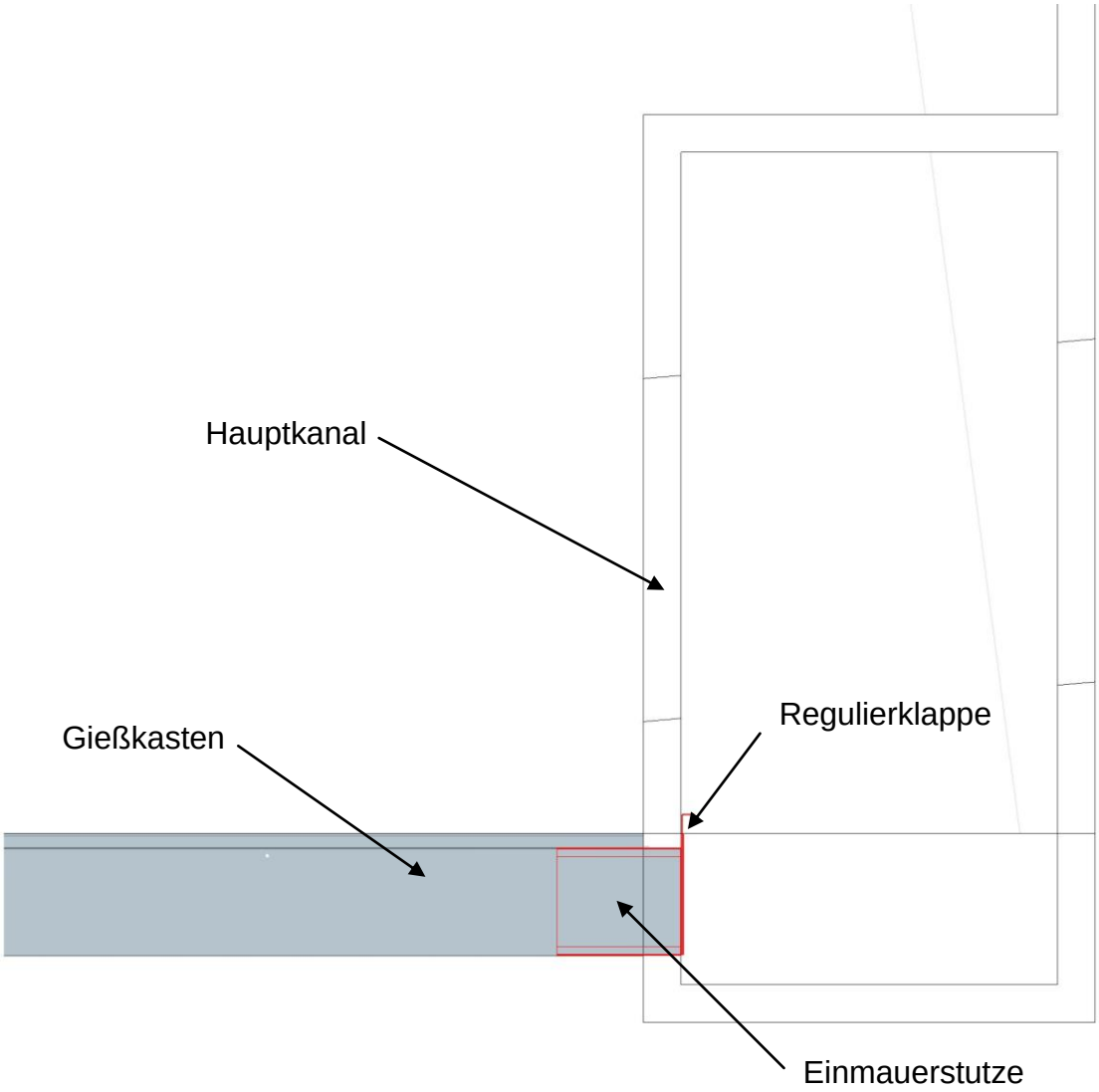

Stutze für den Hauptkanal ist in Richtung Hauptkanal einzumauern, mit der Regulierklappe mit Richtung in den Hauptkanal gedreht und mit dem Vierkantrohr in Richtung des Gießkastens gedreht

Abb. 3

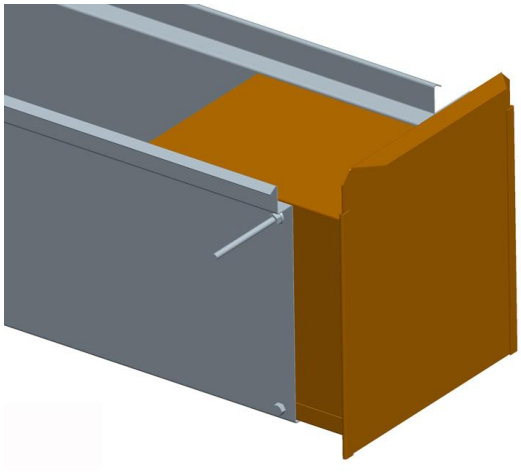

Montage der Gießkästen durch Montierung der Befestigungsträger und Abstandstangen wie in Abb. 4 gezeigt, so dass es 304mm zwischen den Flächen auf denen die Roste gelegt werden sollen, gibt. Siehe Zeichnung Abb 6

Abb. 4

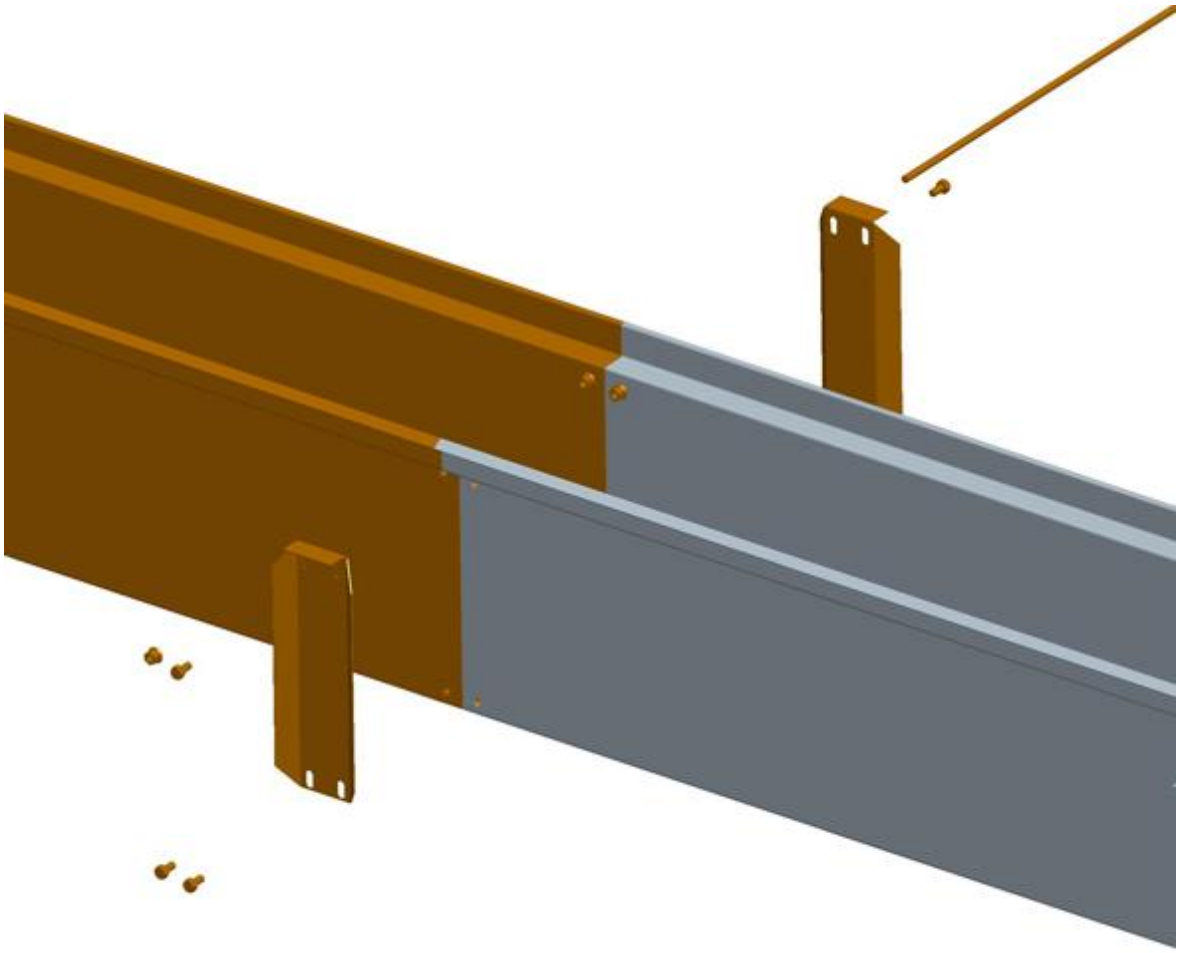

Endplatte zu montieren wie in Abb. 5 gezeigt

Abb. 5

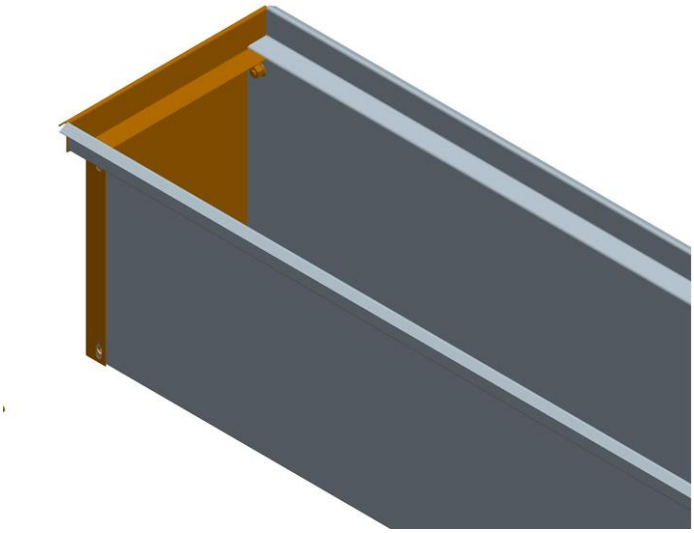
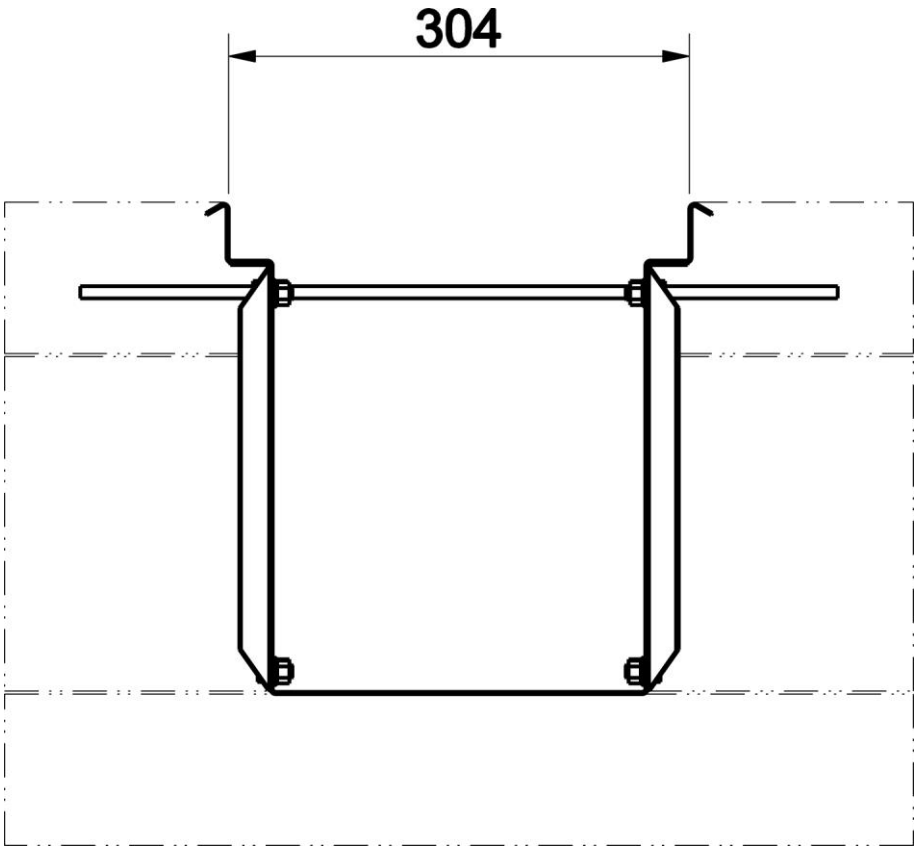
Abb. 6